Guía de Montaje

Kit Versatik®

Truck

Marzo ▪ 2019 - Este Guía sustituye todos los anteriores

Tec-Vidro

ATENCIÓN:

- Las Medidas de Respiro y los Dibujos de este Guía sirven como referencia de montaje y pueden sufrir modificaciones.
- Consulte siempre el Sitio web para obtener las actualizaciones.
- Observe las Dimensiones Máximas de vidrio recomendadas para cada modelo.
- Este Guía substituye todas las versiones anteriores.

IMPORTANTE:

- Hacer la instalación observando "Nivel" y "Verticalidad" exactos, así evitando torsiones y desalineaciones que puedan comprometer el perfecto funcionamiento.
- Siempre que sea posible, utilizar Instrumentos de Medida de Precisión.
- Atencion para la correcta fijación del Carril:

¡CORRECTO!

- Garantizar la escuadra de 90° del Carril en relación a la Verticalidad del sistema en toda la extensión del hueco.
- Verificar los ángulos a cada 50cm

¡INCORRECTO!

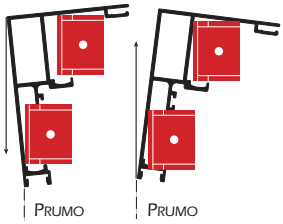

- ¡Movimiento de la puerta queda perjudicado!

- El montaje debe ser efectuado por un Profesional Cualificado, con experiencia en Instalaciones con Vidrio Templado.

Índice

Herramientas 5

Kit Versatik® Truck VT3 7
1 Hoja Fija y 2 Móviles

Kit Versatik® Truck VT6 17
2 Hojas Fijas y 4 Móviles

HERRAMIENTAS

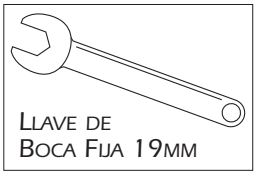

LLAVE DE
BOCA FIJA 19MM

DESTORNILLADORES

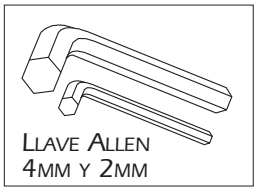

LLAVE ALLEN
4MM Y 2MM

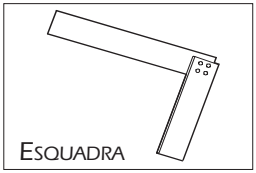

ESQUADRA

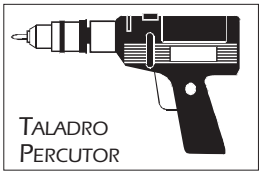

TALADRO
PERCUTOR

PISTOLA
DE SILICONA

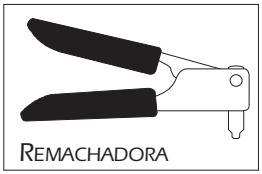

REMACHADORA

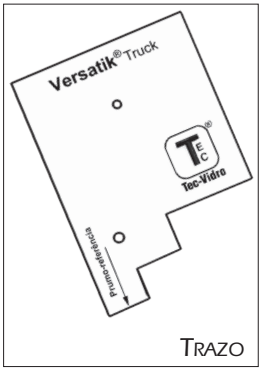

TRAZO

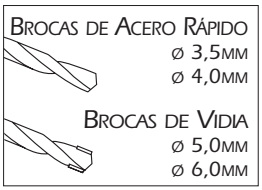

BROCAS DE ACERO RÁPIDO
ø 3,5MM
ø 4,0MM

BROCAS DE VIDIA
ø 5,0MM
ø 6,0MM

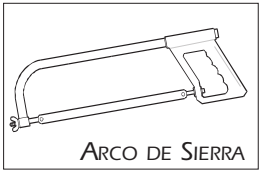

ARCO DE SIERRA

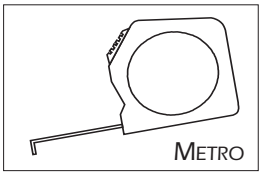

METRO

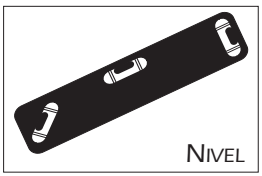

NIVEL

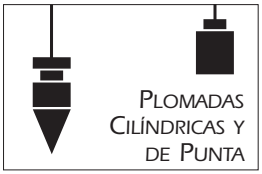

PLOMADAS
CILÍNDRICAS Y
DE PUNTA

1 HOJA FIJA Y 2 MÓVILES

VT3

IMAGEN ILUSTRATIVA

Tec-Vidro

CONTENIDO

ITEM	CUANT.	DESCRIPCIÓN	DIBUJO
A	01	PERFIL CARRIL	
B	01	PERFIL CAPA	
C	01	PERFIL GUÍA	
D	02	PERFIL REMATE	
E	01	PERFIL "U" DE BASE	
F	02	PERFIL "U" 20MM	
G	02	PERFIL "U" DE SELLADURA	
H	01	PERFIL INTERMEDIARIO DE LA CREMALLERA	
I	04	POLEA VERSATIK	
J	01	PARADOR SUPERIOR TRUCK	
K	04	SUPORTE DE ALINEACIÓN	
L	02	CUÑA DE AJUSTE	
M	02	PARADOR RECTO DE CAUCHO	
N	02	Parador Curvo de Caucho	
O	04	TORNILLO CABEZA PAN ø 3,9x32MM	

CONTENIDO

ITEM	CUANT.	DESCRIPCIÓN	DIBUJO
P	04	TACO S6	
Q	10	TORNILLO CABEZA PLANA ø 3,5x22MM	
R	08	TACO S5	
S	02	CONJUNTO SOPORTE DE LA POLEA	
T	04	TRABA DE LA CREMALLERA	
U	01	CONJUNTO ENGRANAJE	
V	*	CREMALLERA	
W	01	BURLETE DE CEPILLO	
X	02	SOPORTE DE LA TRABA DE SEGURIDAD	
XP	02	TORNILLO CABEZA PLANA PH ACERO INOXIDABLE ø 3,5x9,5MM	
Y	02	TRABA DE SEGURIDAD	
Z	01	TRABA DE SEGURIDAD PUERTA INTERMEDIARIA VT – NAILON	

* EN CONFORMIDAD CON EL ANCHO DEL HUECO

AGUJEROS PARA LAS POLEAS

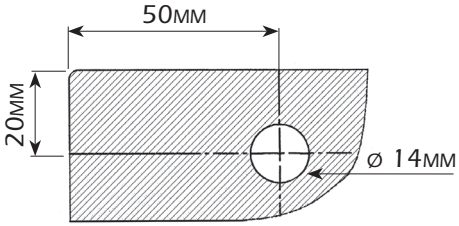

RESPIROS DE ALTURA

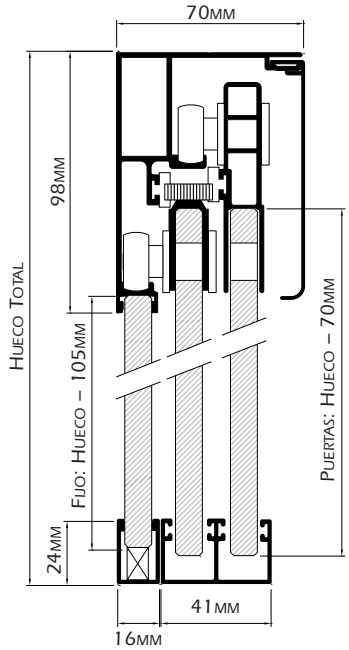

RESPIROS LATERALES

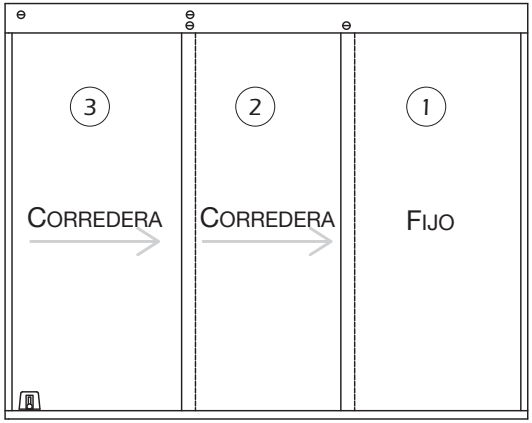

SIN CERRADURA: HUECO + 120 MM, DIVIDIDO POR 3 PARA FIJO Y PUERTAS CORREDERAS (EL ANCHO DE LAS TRES PIEZAS ES IGUAL)

CON CERRADURA: HUECO TOTAL DIVIDIDO POR 3. AL RESULTADO, AÑADIR 120MM EN LA PUERTA (3).

PESO MÁXIMO POR PIEZA DE VIDRIO: 60KG.

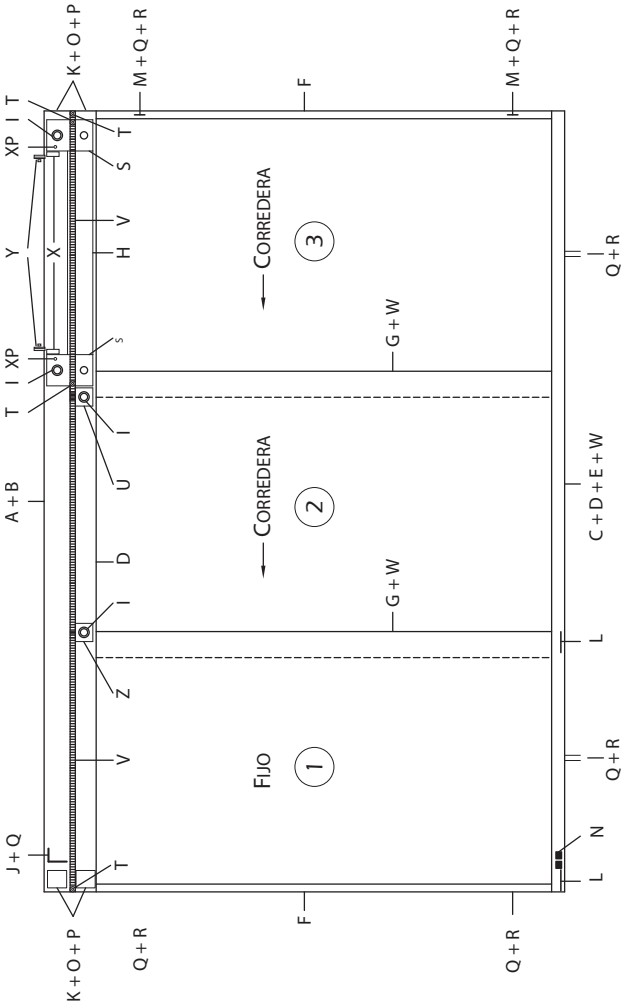

ATENCIÓN:

PARA VIDRIOS CON PESO SUPERIOR A 40KG, RECOMENDAMOS EL USO DE POLEAS ADICIONALES.

SOLICITE LOS AGUJEROS ADICIONALES DE LOS VIDRIOS, PARA EVITAR QUE ELLOS SEAN ENTREGADOS SOLAMENTE CON LOS AGUJEROS INDICADOS EN LAS TABLAS STANDARD (PADRÓN).

CONSULTE EM NOSSO SITE - ESQUEMA PARA FURAÇÕES ADICIONAIS DO SISTEMA VERSATIK.

01 Montar el Perfil Guía (C) + "U" de Base (E)

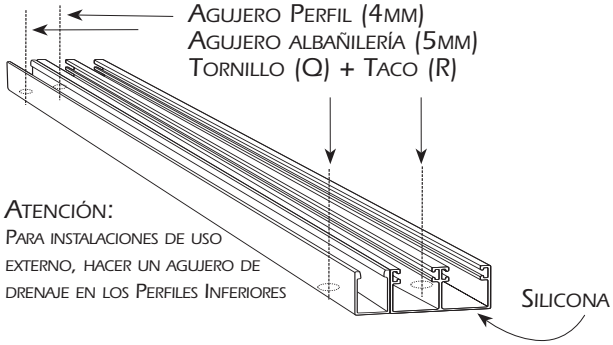

02 Marcar los agujeros de los Soportes de Alineación (K) utilizando el Trazo alineado con el Perfil "U" de Base (E) y los fijar

03 Encajar las cremalleras (V) en el Carril (A) en toda su extensión con atención al encaje de las piezas

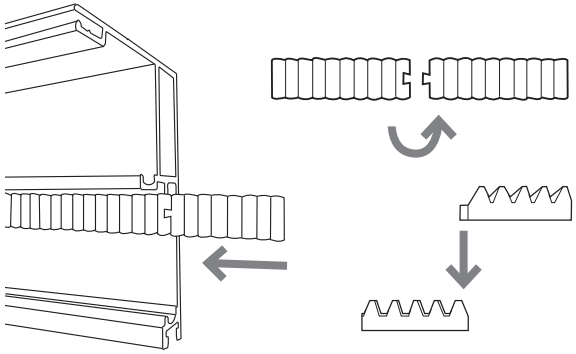

04 Encajar el Carril (A) en los Soportes (K) y los fijar en la parte superior

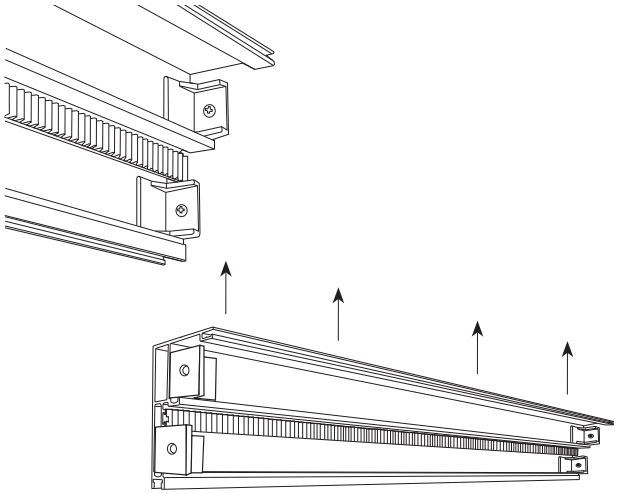

05 Fijar el Perfil "U" (F) en la pared y poner el Vidrio Fijo, trabándolo con las Cuñas de Ajuste (L)

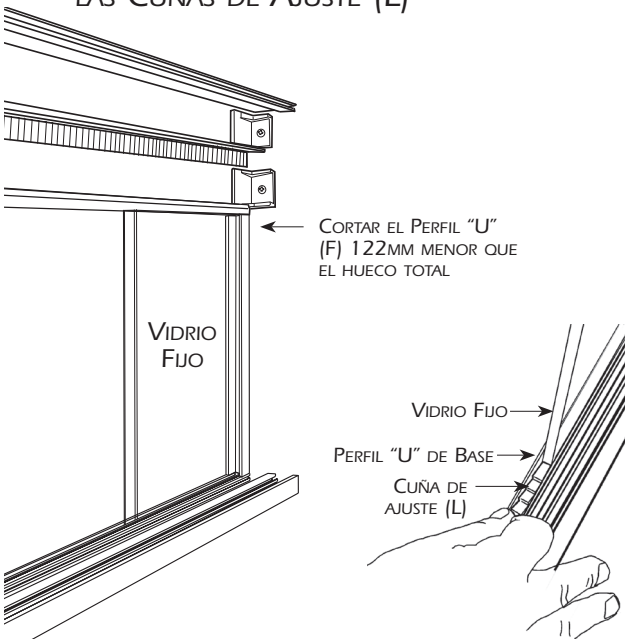

06 Poner el Perfil de Selladura (G) con Burlete (W) y los Perfiles de Remate (D)

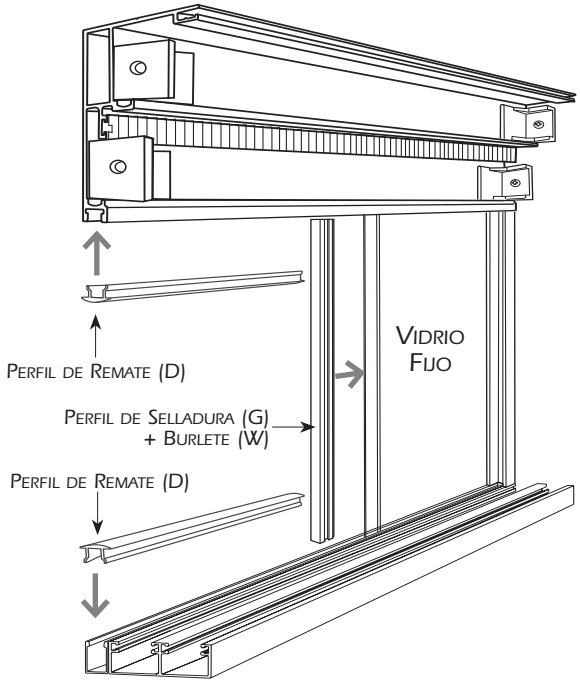

07 Montar las Poleas (I), la Traba de Seguridad (Z) y el Conjunto Engranaje (U) en la Puerta (2) y poner la Puerta montada en la "Pista Baja" del Perfil Carril (A), ajustarlas y poner el Perfil de Selladura (G) con el Burlete (W)

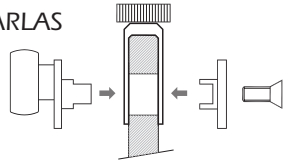

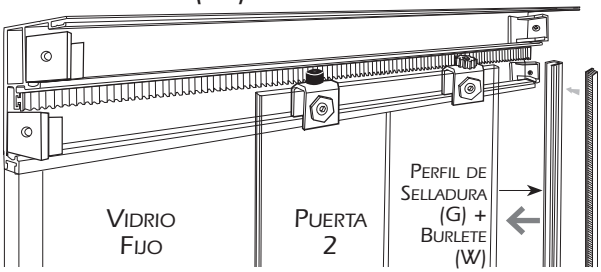

08 Instalar los Soportes de las Poleas (S) en los agujeros de la Puerta (3) y ajustar el Perfil Intermediario de la Cremallera (H) entre los Soportes

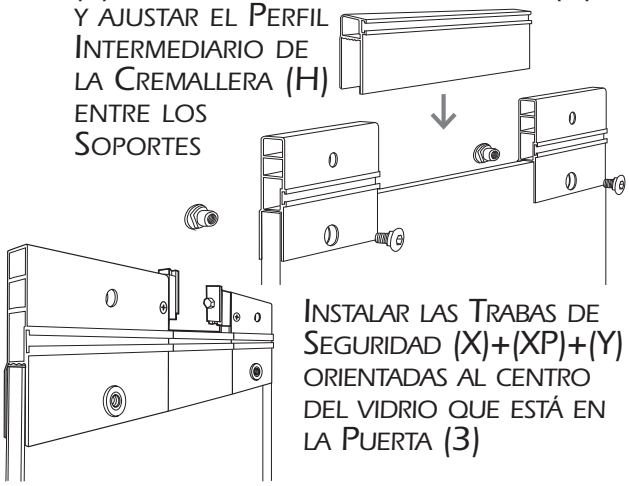

Instalar las Trabas de Seguridad (X)+(XP)+(Y) orientadas al centro del vidrio que está en la Puerta (3)

09 Encajar las Cremalleras (V) en los Soportes (S) y en el Perfil Intermediario (H) dejando 10mm de cada lado para poner la Traba de la Cremallera (T)

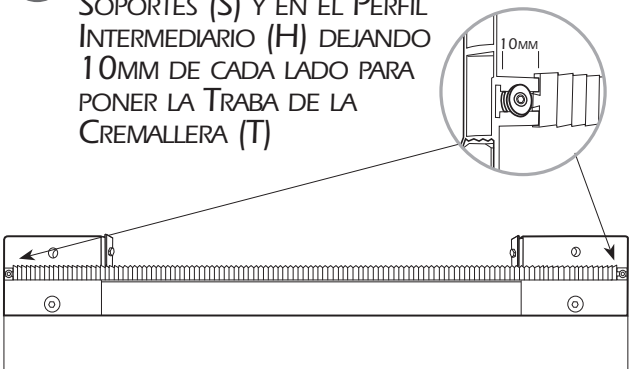

10 Montar las Poleas (I) en los Soportes de la Puerta (3)

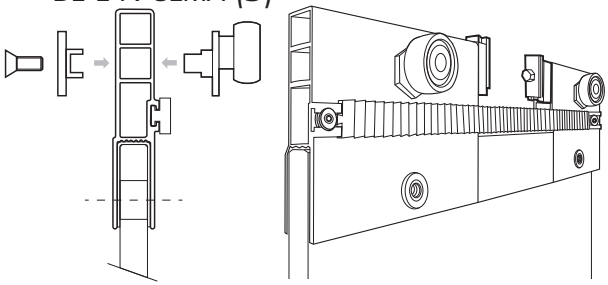

11 AJUSTE DE LOS TRASPASES:

MONTAR LA PUERTA 3 ALINEÁNDOLA CON LA PUERTA 2 Y LO VIDRIO FIJO (POSICIÓN – ABIERTA)

CERRAR EL SISTEMA Y VERIFICAR LOS TRASPASES
AJUSTAR SE NECESARIO

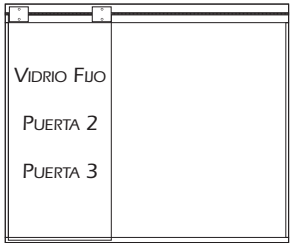

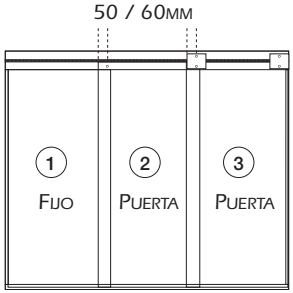

12 DETERMINAR LA POSICIÓN DE PARADA DE LAS PUERTAS, FIJAR EL PARADOR SUPERIOR (J) Y LOS PARADORES INFERIORES (N) Y AJUSTAR LAS TRABAS DE SEGURIDAD (Y) Y (Z)

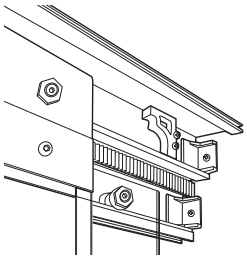

13 FIJAR EL PERFIL "U" 20MM (F) PARA QUE PUEDA RECIBIR LA PUERTA (3) Y PONER LOS PARADORES RECTOS (M)

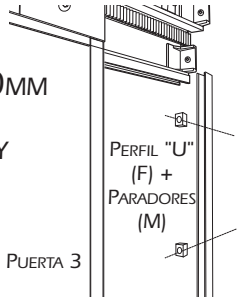

14 PONER LA CAPA (B)

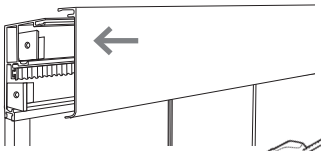

15 SELLAR TODA LA PERIFERIA INTERNA
UTILICE SILICONA ANTIHONGOS

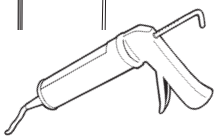

2 HOJAS FIJAS Y 4 MÓVILES

VT6

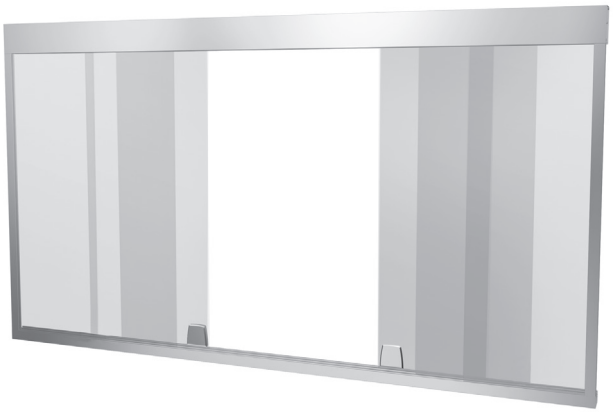

IMAGEN ILUSTRATIVA

CONTENIDO

ITEM	CUANT.	DESCRIPCIÓN	DIBUJO
A	01	PERFIL CARRIL	
B	01	PERFIL CAPA	
C	01	PERFIL GUÍA	
D	02	PERFIL REMATE	
E	01	PERFIL "U" DE BASE	
F	02	PERFIL "U" 20MM	
G	04	PERFIL "U" DE SELLADURA	
H	01	PERFIL "H" DE SELLADURA	
I	01	PERFIL INTERMEDIARIO DE LA CREMALLERA	
J	08	POLEA VERSATIK	
K	04	PARADOR SUPERIOR TRUCK	
L	04	SOPORTE DE ALINEACIÓN	
M	04	CUÑA DE AJUSTE	
N	04	PARADOR CURVO DE CAUCHO	
O	04	TORNILLO CABEZA PAN ø 3,9x32MM	

CONTENIDO VT6

ITEM	CUANT.	DESCRIPCIÓN	DIBUJO
P	04	TACO S6	
Q	16	TORNILLO CABEZA PLANA ø 3,5x22MM	
R	08	TACO S5	
S	04	CONJUNTO SOPORTE DE LA POLEA	
T	06	TRABA DE LA CREMALLERA	
U	02	CONJUNTO ENGRANAJE	
V	*	CREMALLERA	
W	01	BURLETE DE CEPILLO	
X	04	SOPORTE DE LA TRABA DE SEGURIDAD	
XP	04	TORNILLO CABEZA PLANA PH ACERO INOXIDABLE ø 3,5x9,5MM	
Y	04	TRABA DE SEGURIDAD	
Z	02	TRABA DE SEGURIDAD PUERTA INTERMEDIARIA VT – NAILON	

* EN CONFORMIDAD CON EL ANCHO DEL HUECO

AGUJEROS PARA LAS POLEAS

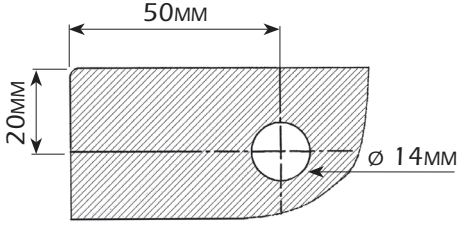

Respiros de los Vidreos

Respiros de Altura

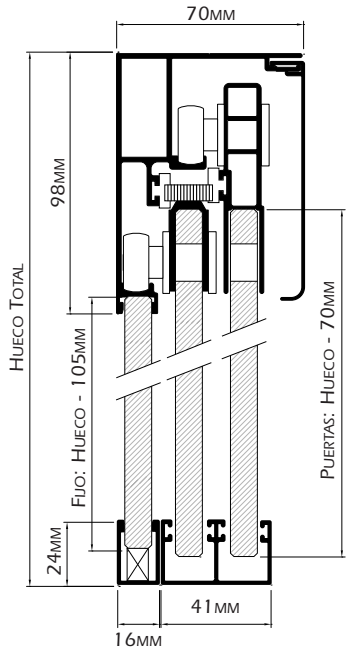

Respiros Laterales

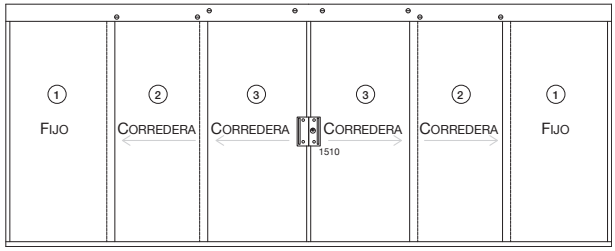

Sin cerradura: Hueco + 240 mm, dividido por 6 para Fijo y Puertas Correderas (el ancho de las seis piezas es igual)

Con cerradura: Hueco total dividido por 6. Al resultado, añadir 120mm en las puertas centrales (3).

Peso Máximo por Pieza de Vidrio: 60kg.

Localización

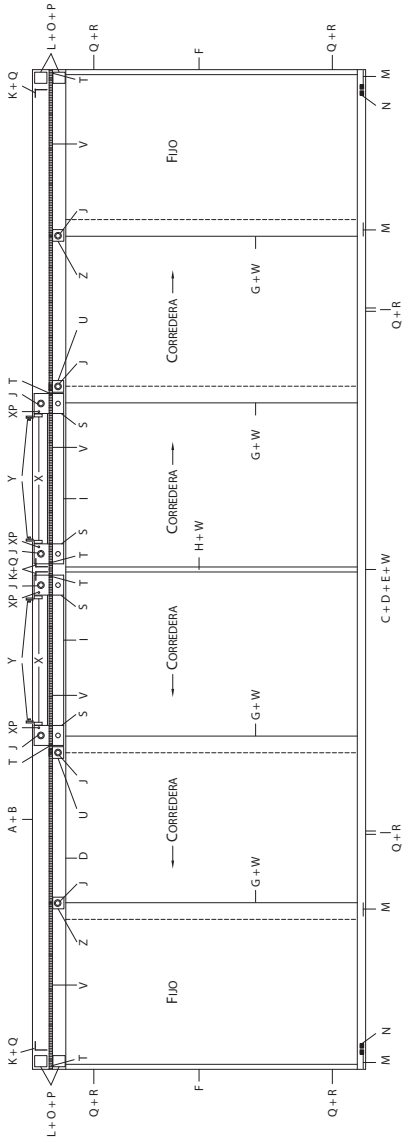

Atención:

Para Vidrios con peso superior a 40kg, recomendamos el uso de Poleas Adicionales.

Solicite los Agujeros Adicionales de los Vidrios, para evitar que ellos sean entregados solamente con los Agujeros indicados en las Tablas Standard (Padrón).

Consulte em nosso Site - Esquema para Furações Adicionais do Sistema Versatik.

01 Montar el Perfil Guía (C) + "U" de Base (E)

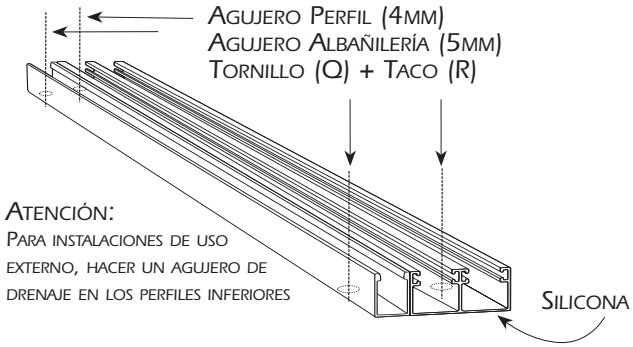

02 Marcar los agujeros de los Soportes de Alineación (K) utilizando el Trazo alineado con el Perfil "U" de Base (E) y los fijar

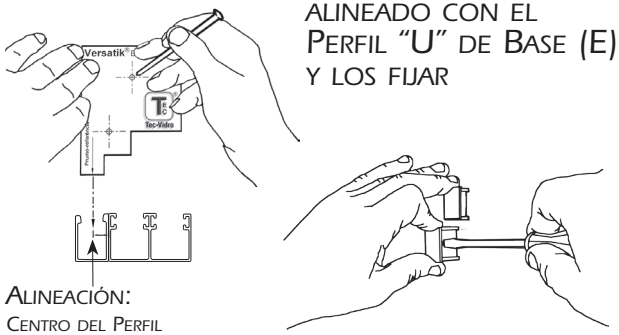

03 Encajar las Cremalleras (V) en el Carril (A) en toda su extensión con atención al encaje de las piezas

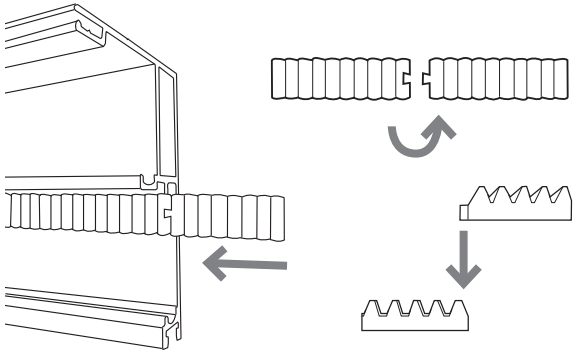

04 Encajar el Carril (A) en los Soportes (L) y los fijar en la parte superior

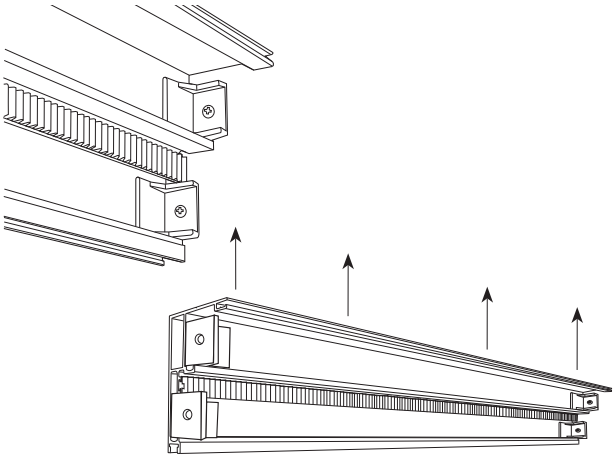

05 Fijar el Perfil "U" (F) en la pared y poner el Vidrio Fijo, trabándolo con las Cuñas de Ajuste (M)

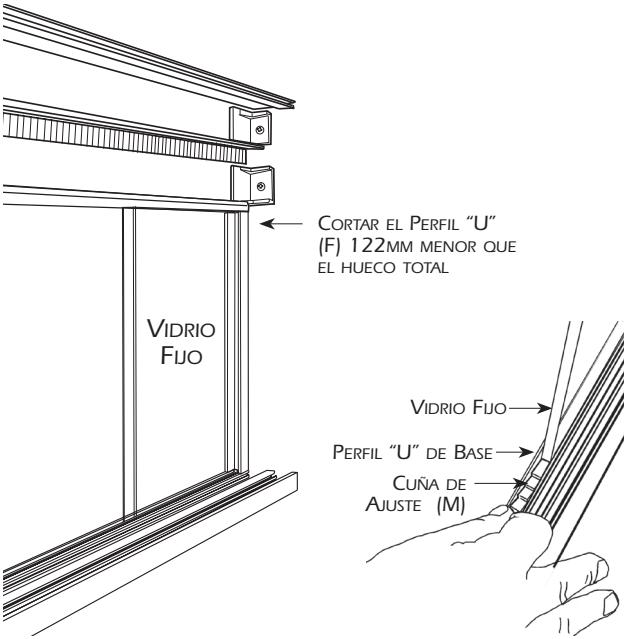

06 Poner los Perfiles de Selladura (G) con los Burletes (W) y los Perfiles de Remate (D)

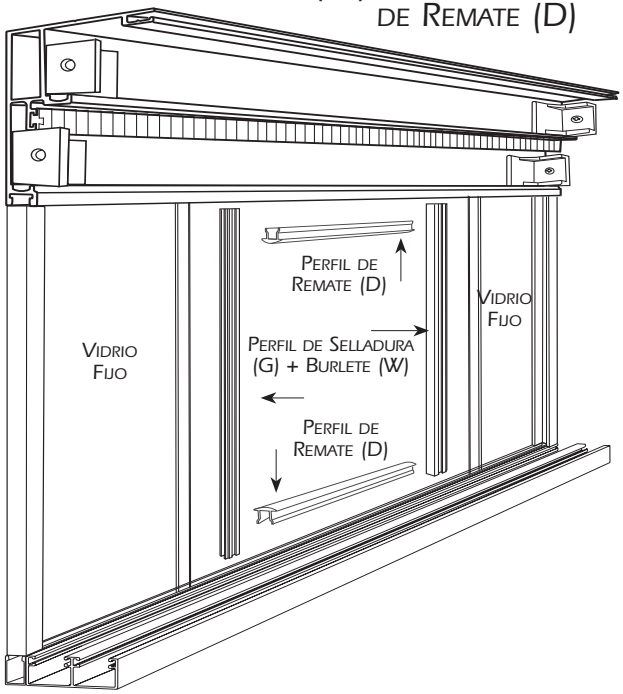

07 Montar las Poleas (J), la Traba de Seguridad (Z) y los Conjuntos Engranaje (U) en las Puertas (2) y poner las puertas montadas en la "pista baja" del Perfil Carril (A), ajustarlas y poner los Perfiles de Selladura (G) y los Burletes (W)

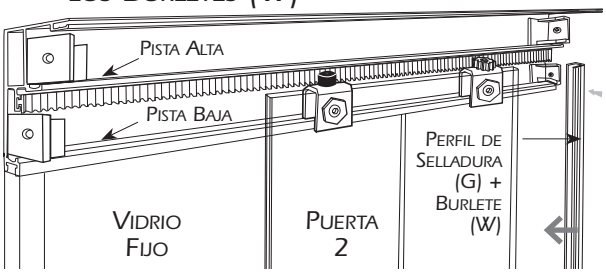

08 Instalar los Soportes de las Poleas (S) en los agujeros de las Puertas (3) y ajustar los Perfiles Intermediarios de la Cremallera (I) entre los Soportes

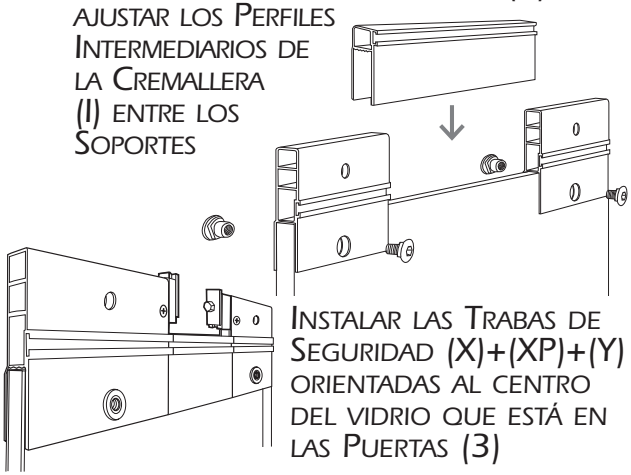

Instalar las Trabas de Seguridad (X)+(XP)+(Y) orientadas al centro del vidrio que está en las Puertas (3)

09 Encajar las Cremalleras (V) en los Soportes (S) y en los Perfiles Intermediarios (I) dejando 10mm de cada lado para poner la Traba de la Cremallera (T)

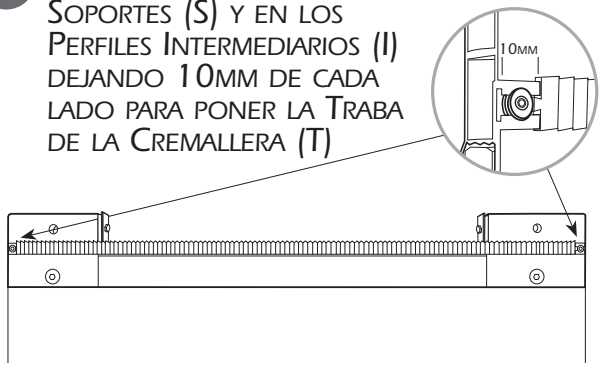

10 Montar las Poleas (J) en los Soportes de las Puertas (3)

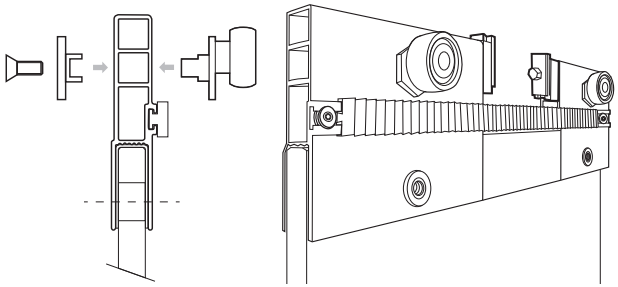

11 AJUSTE DE LOS TRASPASES:

MONTAR LAS PUERTAS 3 ALINEÁNDOLAS CON LAS PUERTAS 2 Y LOS VIDRIOS FIJOS DE LOS DOS LADOS (POSICIÓN – ABIERTA)

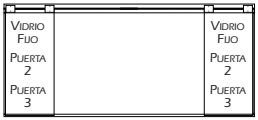

CERRAR EL SISTEMA Y VERIFICAR LOS TRASPASES
AJUSTAR SE NECESARIO

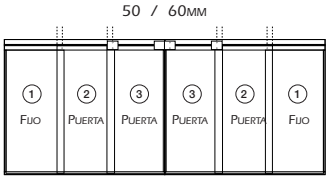

12 DETERMINAR LA POSICIÓN DE PARADA DE LAS PUERTAS, FIJAR LOS PARADORES SUPERIORES (K) Y LOS PARADORES INFERIORES (N) Y AJUSTAR LAS TRABAS DE SEGURIDAD (Y) Y (Z)

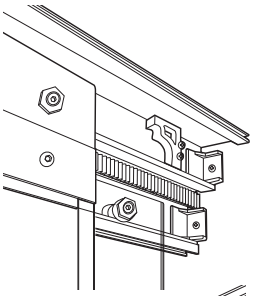

13 PONER EL BURLETE (W) EN EL PERFIL "H" DE SELLADURA (H) EN UNA DE LAS PUERTAS (3)

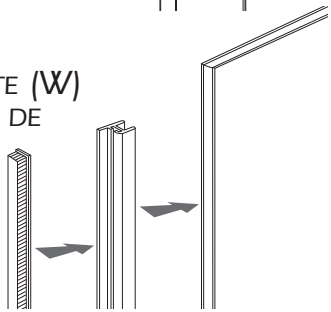

14 PONER LA CAPA (B)

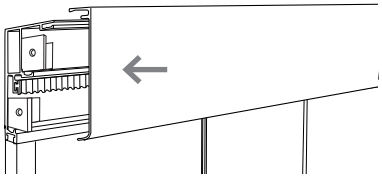

15 SELLAR TODA LA PERIFERIA INTERNA
UTILICE SILICONA ANTIHONGOS

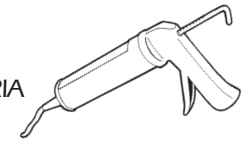

Tec-Vidro

- Kits para Duchas, Ventanas y Engeñaría
- Poleas
- Perfiles y Accesorios para Vidrio Templado

Rua 7 de Julho, 32 - Bairro do Socorro
CEP 04760-070 - São Paulo - SP
Tel.: (11) 5682-2366
tecvidro@tecvidro.com.br - www.tecvidro.com.br

TEC - IMP - 1022